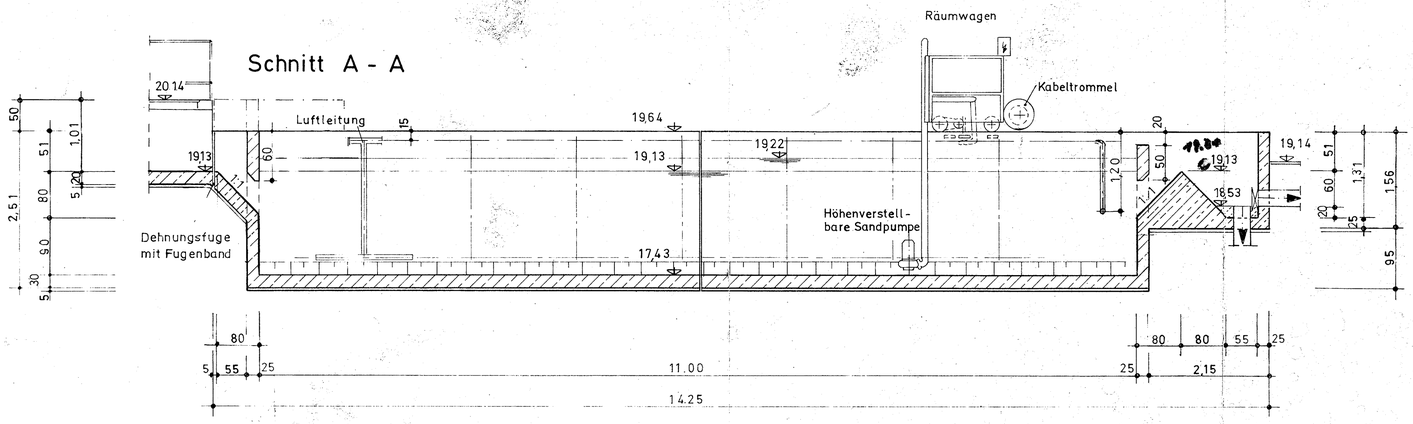

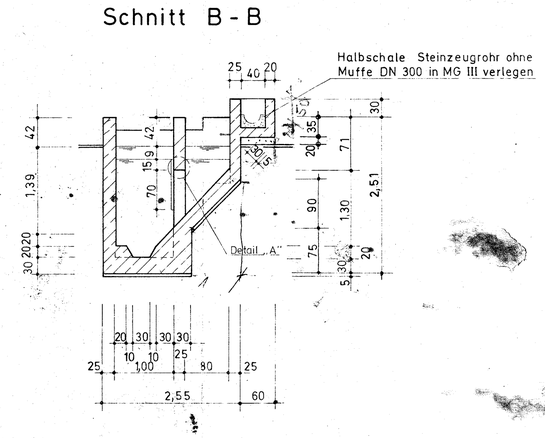

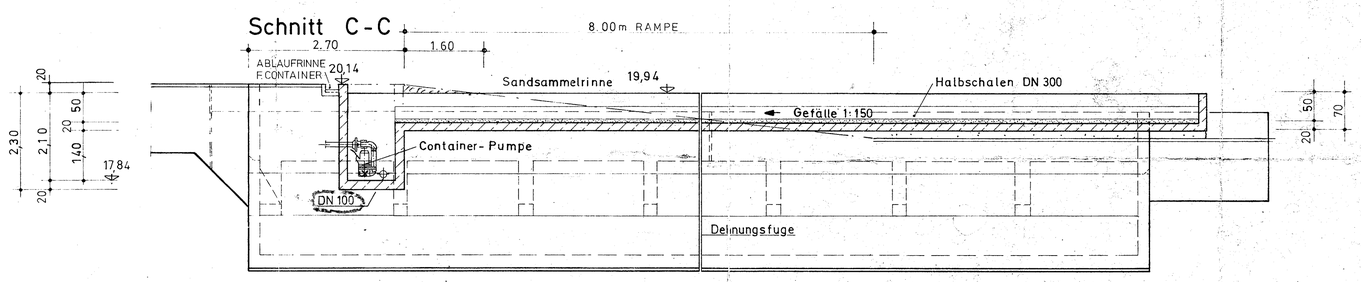

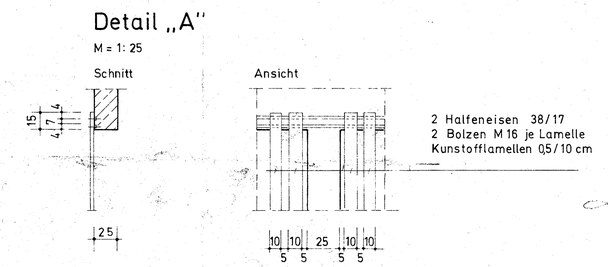

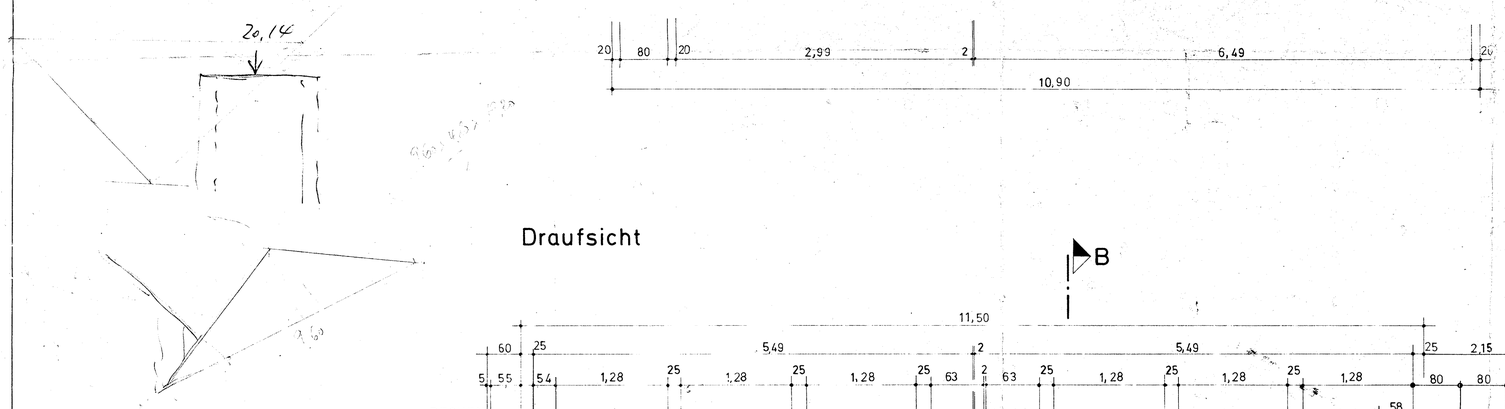

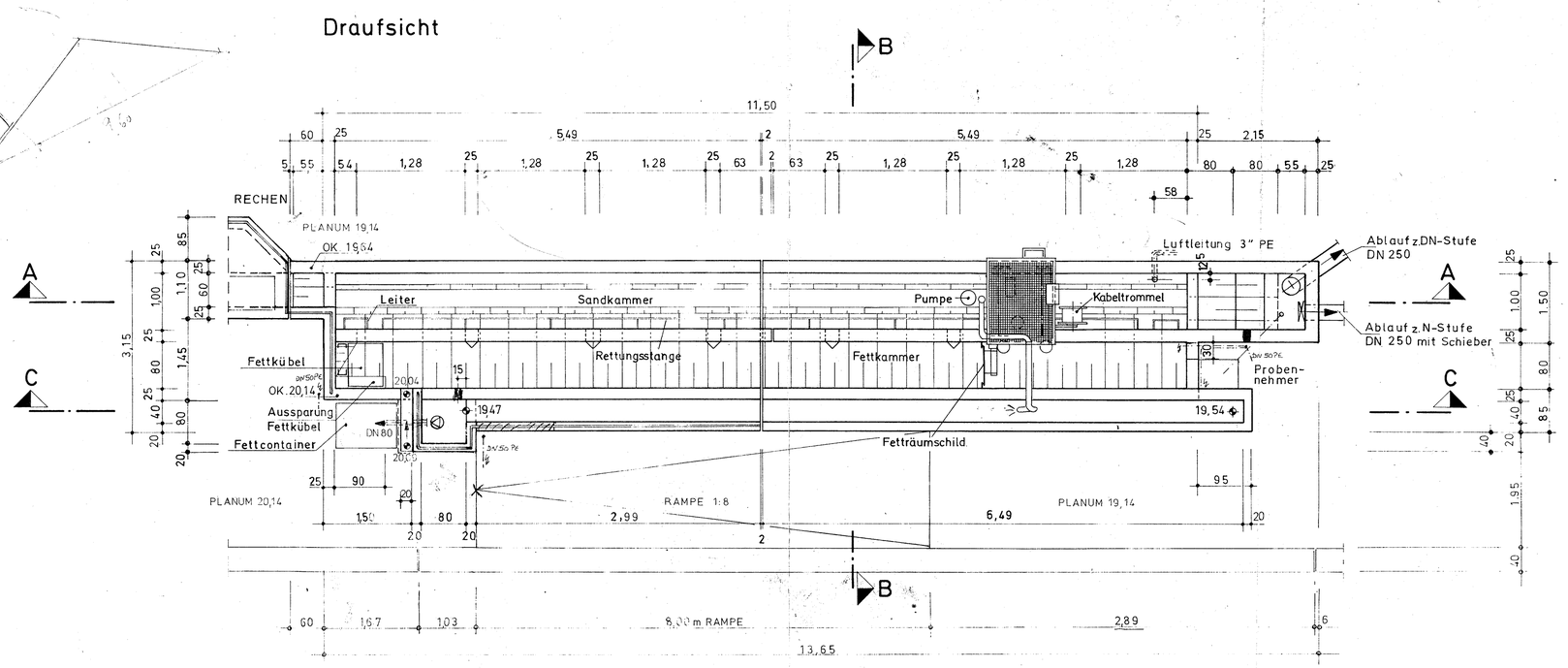

Index	Datum	Name	Änderung
A	15.1.86	B.	Ablaufrinne f.Container / Kabel

Bauherr:

Bauvorhaben:

Kläranlage Simonswald

Belüfteter Sand- und Fettfang SFB 200

Maßstab 1:50 ; 1:25	gez. 30.4.85	gepr.	Blatt-Nr. 6
Auftrag Nr. 25730	Projekt Nr. 3 85 96		

Zur Kenntnis gegeben nur unter Vorbehalt

SCHREIBER-Kläranlagen
Dr. Ing. Aug. Schreiber GmbH & Co KG
3012 Langenhagen, Imhoffstr. 40
Telefon (05 11) 73 01 41 Telex 09-24672