Schnitt A-A

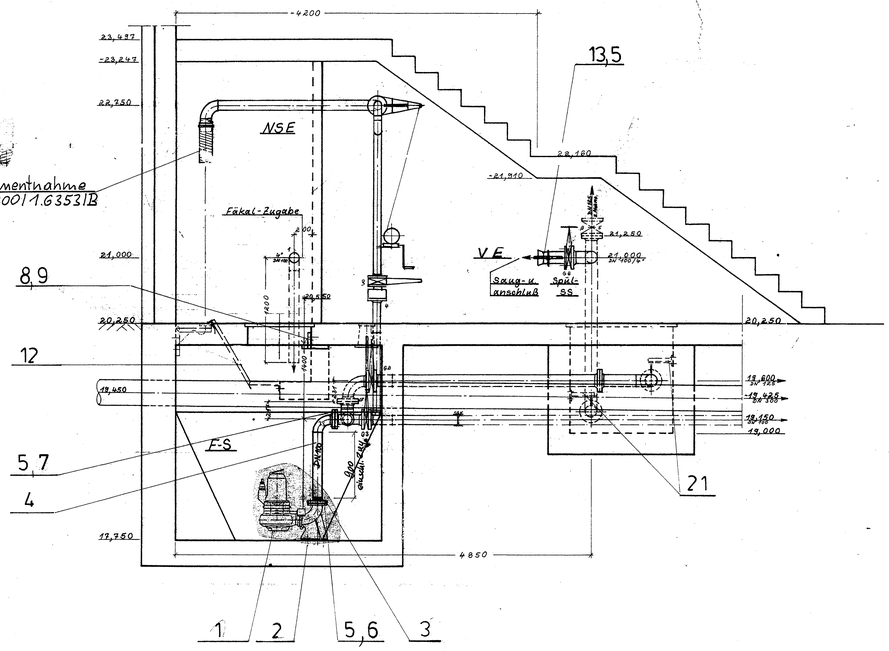

Schnitt B-B

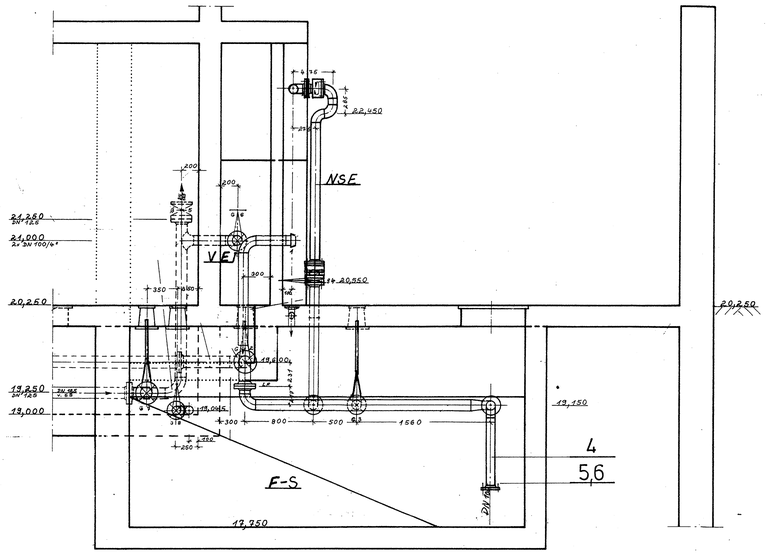

Schnitt C-C

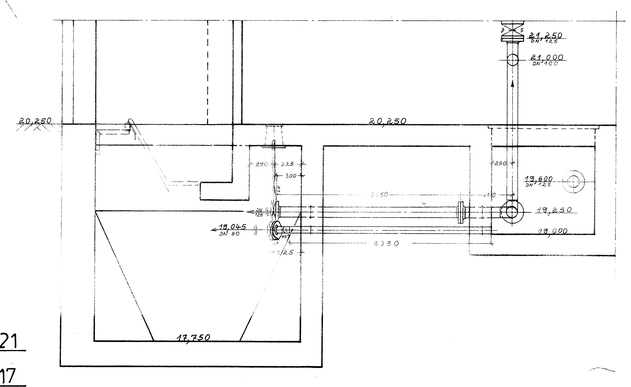

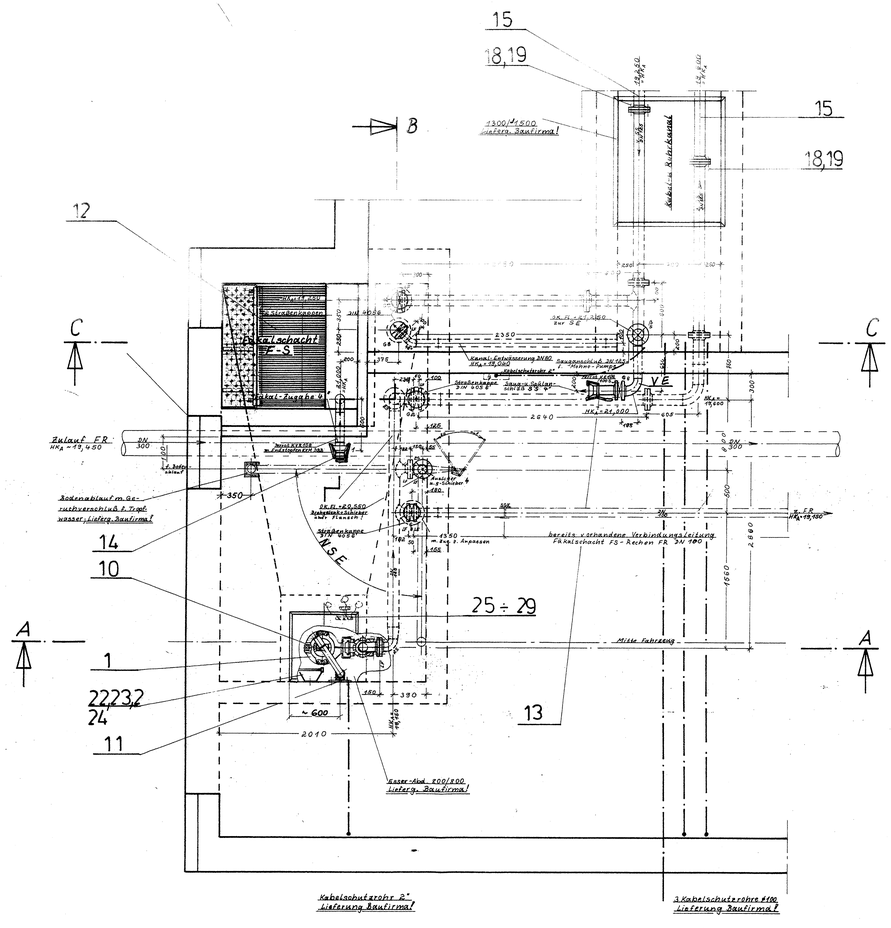

Draufsicht
unter Treppe

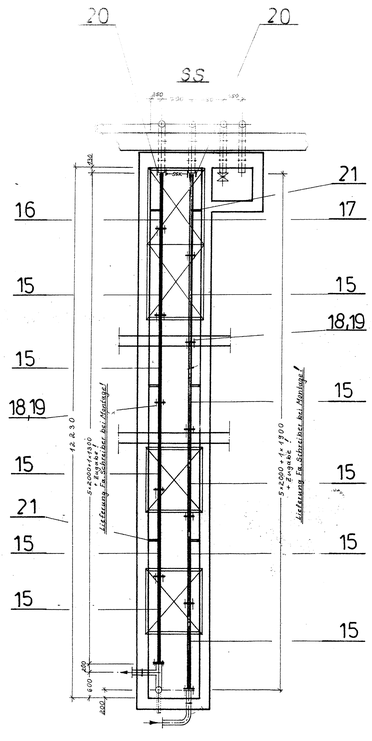

Verbindungsleitungen
im Kabel- u. Rohrkanal
M 1:50

Schieber-Stellungs-Plan = Fließschema

Bezeichnung	Schlammart	Kurzz. Ind.	Absperr-Organe Nr. 1	2	3	4	5	6	7	8
Fäkal-Zugabe	Fäkalschlamm v. Tankfahrzeug zum Fäkal-Zugabe	FS	A	Z	Z	Z	Z	A	Z	Z
Fäkal-Entsorgung I	Fäkalschlamm v. FS u. Silo SS	b	Z	A	Z	Z	Z	Z	Z	Z
Fäkal-Entsorgung II	Fäkalschlamm v. FS u. Reichen FR	c	Z	Z	A	Z	Z	Z	Z	Z
Silo-Umwälzung	Schlamm v. SS über FS-Pos. u. SS	d	Z	A	Z	Z	Z	Z	A	Z
Silo-Entleerung I	Schlamm v. SS u. Vakuum-Entl. VE	e	Z	Z	Z	Z	Z	Z	Z	A
Silo-Entleerung II	Schlamm v. SS u. Pumpen-Entl. NSE	f	Z	Z	A	Z	Z	A	Z	Z
Silo-Entleerung III	Schlamm v. SS u. Schlamm-Entl. SE	g	Z	Z	Z	A	Z	Z	A	Z
Silo-Ablauf-Spülung	Spülwasser v. Vakuum-Zugabe u. SS	h	Z	Z	Z	Z	A	A	Z	Z
Rohrkanal-Entwässerung	v. Rohrkanal u. FS (nur bei niedrigen Schlammpegeln)	i	Z	Z	Z	Z	Z	Z	A	A

Montage!

25730

Kabelschutzrohre und Abdeckungen Lieferung Baufirma!

0 = Geiger - Flachschieber FL 32 m. Wellen
2 = VAS - Rhs - Schieber PK 3 m. Handhebel
LF = Luftfeuchtigkeit m. Bauf. zu erfüllen
3 = VAS - Rohr - Schieber HFA 3 zu 1 m
Gesamtmaß: Siehe Fließschema FS 108

Zustand	Änderung	Tag	Name	Name der Anlage				Tag	Name	
ZE										SCHREIBER
Gez.	11.80			Bezeichnung: Fäkal- u. Trübwasserschacht						
Gepr.										
Norm										
Werkstoff				Bauzeichnungs-Nr.	Projekt-Nr.		Auftrags-Nr.	Kient-Nr. G49924	Bl.-Nr. 1	
Maßstab 1:25 1:50		Maße ohne Toleranzangabe		Ersatz für	Ersetzt durch		Erzeugnis-Pos.	Teile-Code 2 13	Bl.-Zahl 1	