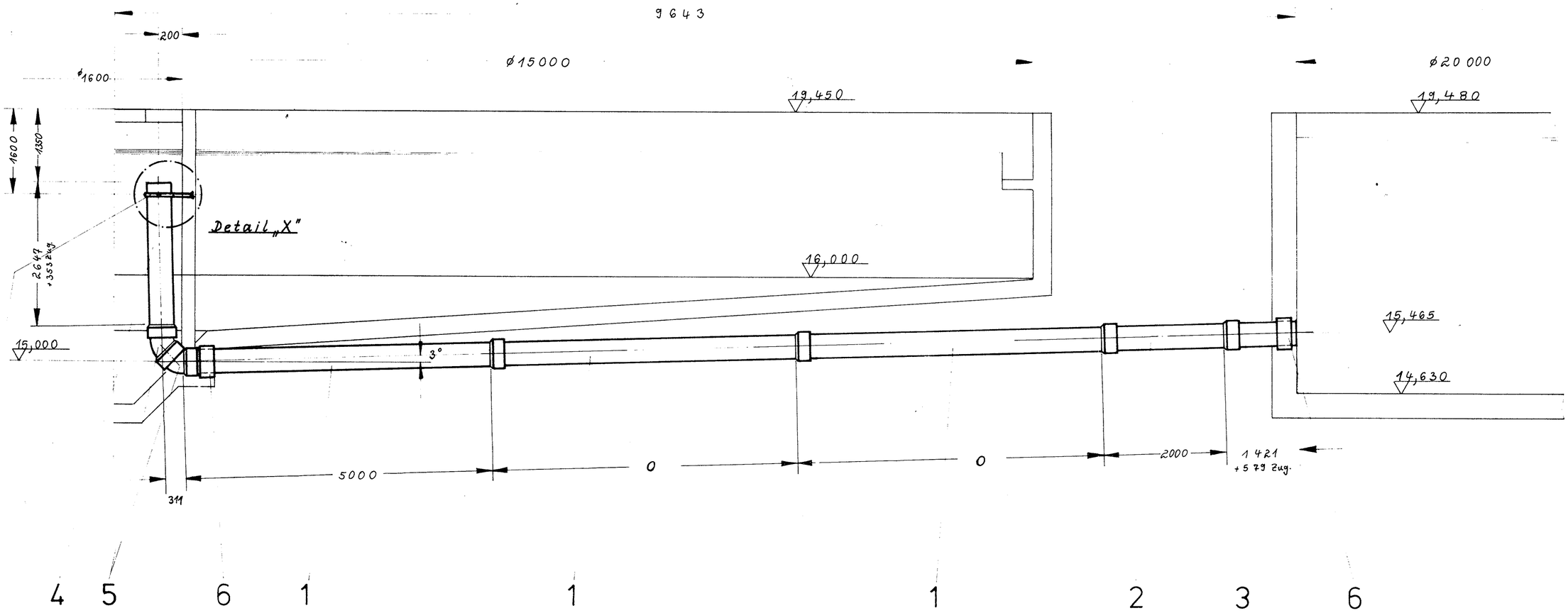

Bauplanung

Detail „X"

Draufsicht

Das Ablängen des Schellenfußes auf das Maß L sowie dessen Aufspreizung ist durch die Baufirma bei Einbau der Rohrleitung vorzunehmen!

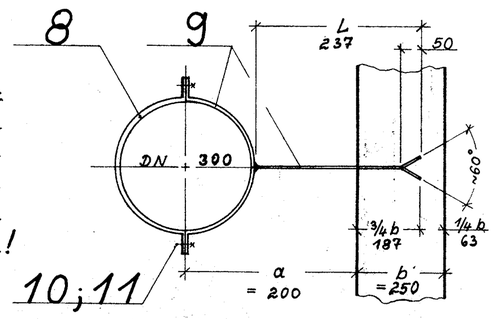

Die Pos. 3+4 werden mit Längenzugabe zum Anpassen geliefert!

Zustand	Änderung			Tag	Name
86	Tag	Name			
Gez.	5.2.	Jp.			
Gepr.	5.2.	Jp.			
Norm					

Bauherr und Ort: Simonswald				SCHREIBER KLÄRANLAGEN
Benennung: Zulauf NKB v. GRO 1 × DN 300				
Werkstoff: PVC H	Bauzeichnungs-Bl-Nr.	Projekt-Nr.	Auftrags-Nr. 25730	Ident-Nr. 649909 / Bl-Nr 1
Maßstab: ~	Maße ohne Toleranzangabe n. DIN 7168 m	Ersatz für	Ersetzt durch / Zeichnungs-Nr. alt	Teile-Code 2.0/B / Bl-Zahl 1

1.9.81